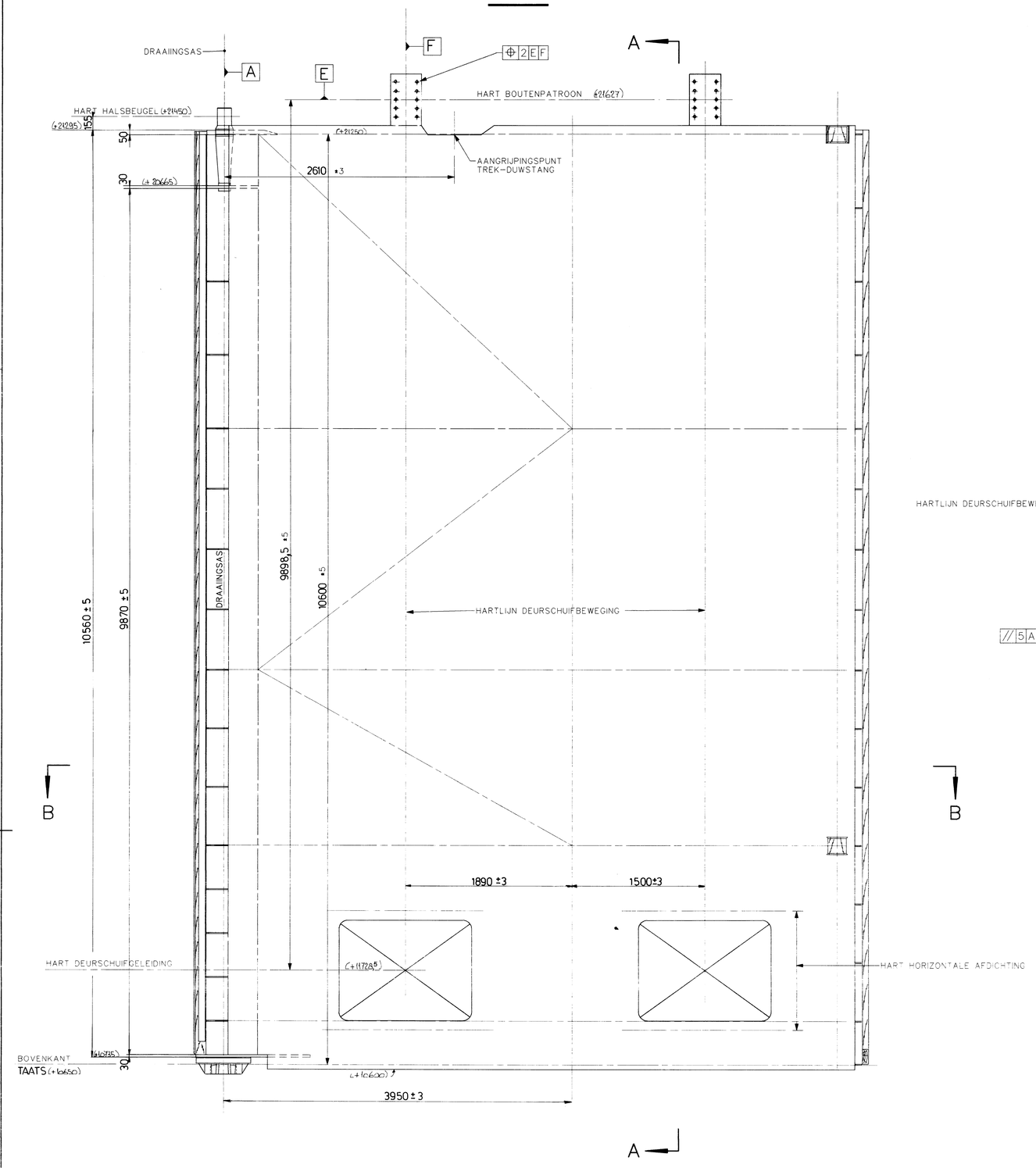
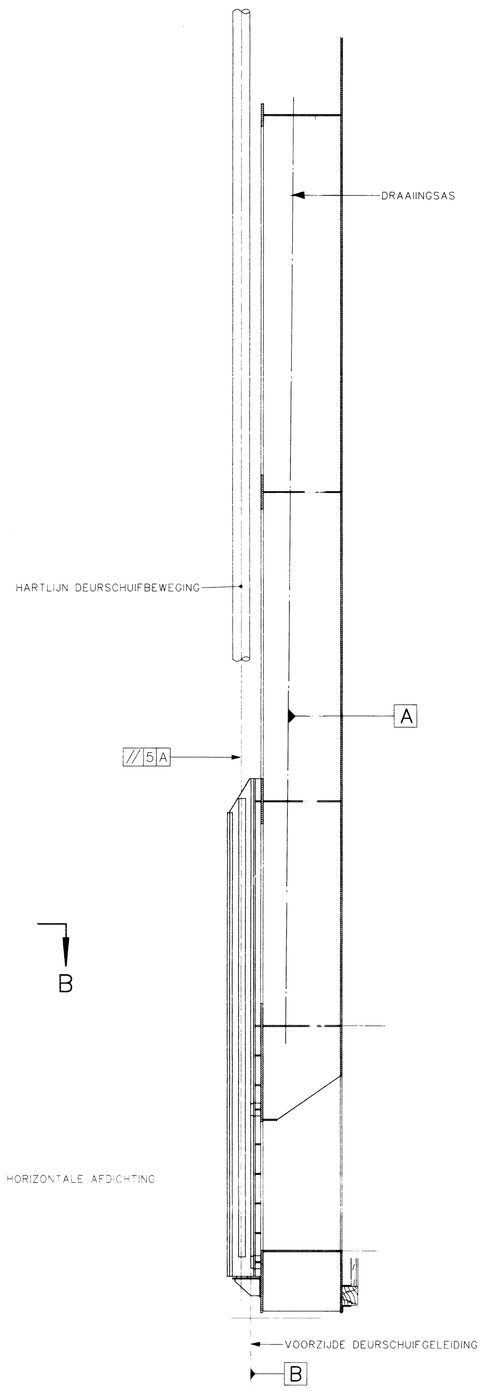
Microfiche nummer | Tekening nummer A102970

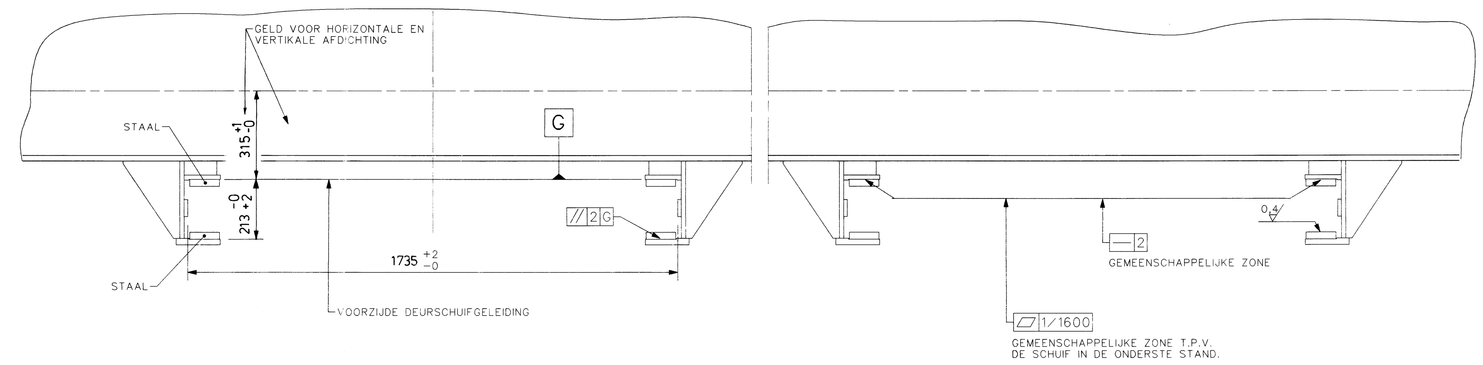
DEUR



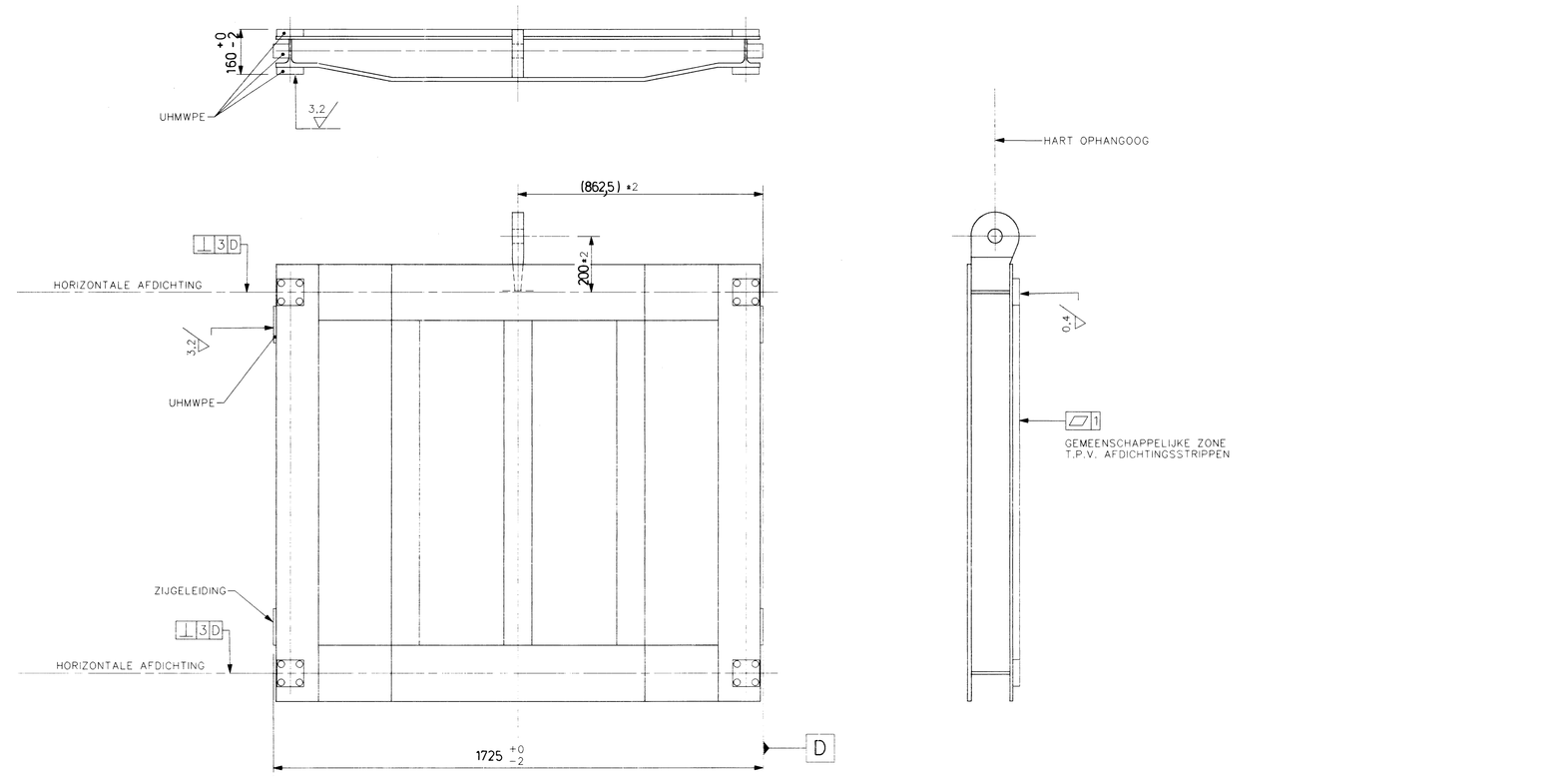
DOORSNEDE A–A



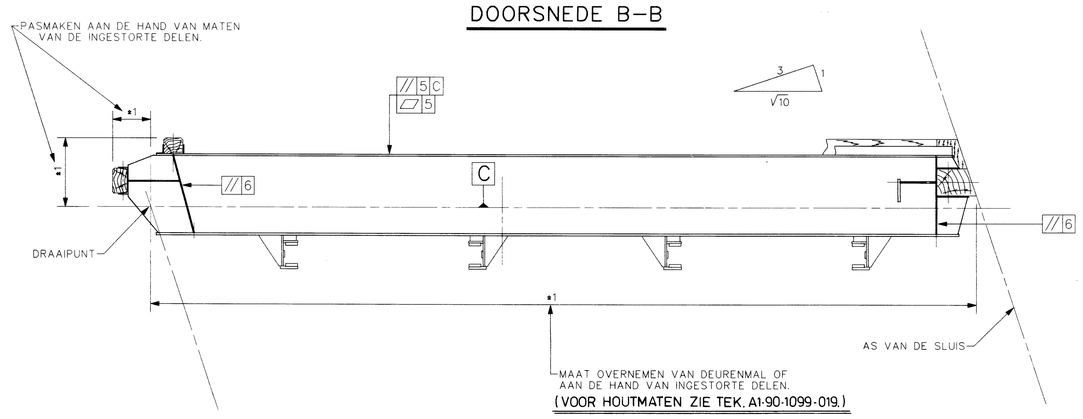
SCHUIFGELEIDING



SCHUIF



DOORSNEDE B–B



OVERIGE TOLERANTIES.

NAAST DE INGESCHREVEN TOLERANTIES OP DEZE TEKENING MOETEN DE VOLGENDE TOLERANTIES WORDEN AANGEHOUDEN:

- PLAATVERBINDINGEN : e=1mm + 0,1 x KLEINSTE PLAATDIKTE.
- KRUISVERBINDINGEN : e=0,5 x KLEINSTE PLAATDIKTE.
- SAMENGESTELDE EENHEDEN OF SECTIES : +5mm EN −5mm OP DE BUITENAFMETINGEN.
- PLAATVELDEN : +5mm EN −5mm OVER DE HOEKEN.
- BOLSTAND OF SCHEUWHEID VAN EEN PLAATVELD : +5mm EN −5mm GEMETEN MET EEN RIJ VAN 2000mm.
- PLAATS VAN DE PLAATVERSTIJVINGEN : +5mm en −5mm.

NOOT

TOLERANTIETEKENS VOLGENS NEN-ISO 1101 (87).
BEWERKINGSTEKENS VOLGENS NEN 3632, 3637 EN 3638.
SMEEDSTUKKEN VOLGENS NEN 2008 (77).

VOOR DEURENMAL ZIE TEK A101786
VOOR CONSTRUCTIE DEUR ZIE TEK. 01
VOOR SCHUIFGELEIDINGEN ZIE TEK 05
VOOR SCHUIVEN ZIE TEK 05

VOOR OVERZICHT, NOOT EN OVERIGE MATERIAAL SPECIFICATIES ZIE TEK. 01

DEUR 3×UITV. ALS GET.(L) − 3×VLGS SPIEGELBEELD (R)

B Maten toegevoegd 24-5-'93 TV
A Eerste uitgave 29-4-'93 TV
WIJZIGING | DATUM | AANTEKENINGEN

PROJ. | AM | COMM NR. 1099 | MODEL NR.
RUWHEID ISO 1302 | GEWICHT KG | GETEKEND J de J 10-1-91
PASSEN VERVALLEN TEK. | GECONTR. 10/1-91
MAAT TOLER ISO 286 | SCHAAL 1:10 1:25 | GEAUTOR 28/1-91

BEGEMANN STAALBOUW B.V. HELMOND

TITEL: PUNTDEUREN TOLERANTIES VAN DEUREN SCHUIVEN, GELEIDINGEN.

CODE NR. | FORMAAT / TEK. NO. | A0 90-1099-12 | GEWIJZIGD A B

C		
B		
A		NBWZ-1993-05287
LETTER	DATUM	OMSCHRIJVING VAN DE WIJZIGING

RIJKSWATERSTAAT DIRECTIE BRUGGEN
HOOFDAFDELING
STAALBOUW , WERKTUIGBOUW EN ELEKTROTECHNIEK
Afdeling – Staalbouw SSXX

KWKOMSCHR. SLUIS IN DE ZUID_WILLEMSVAART. KWKID –
KWDOMSCHR. SLUIS HELMOND (DE). KWDID
HOOFDONDERDEEL PUNTDEUREN BOVEN_ EN BENEDENHOOFD.

Projectleiding ontwerp: C.G. Klop
Constructiebureau: maata in. Huisman
Proj.ben.
Groepsl.
Constr.tek. M. Visser

Constructie onderdeel
Titel: TOLERANTIES

Tek. nummer A 102970 (O | A | B | C | D | E | F | G | H)
Project nummer 1072
Top.code nummer 51H-357
Blad nummer 8

School 1: 1: 1: 1:10 1:25
Datum wijz.0 080290 | Formaat A0

Model: WWHELMTOL Tek: TEK8 Datum: 03/27/00